Manual do Usuário

MODELOS: MCS*, RCS*

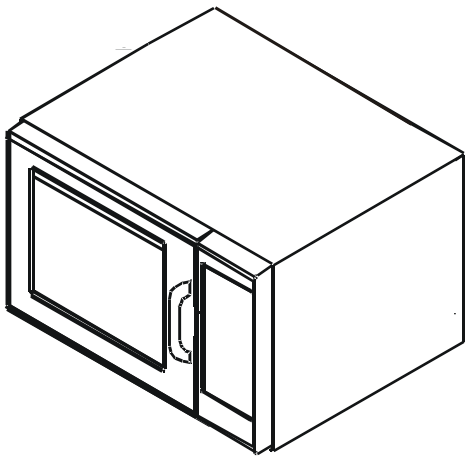

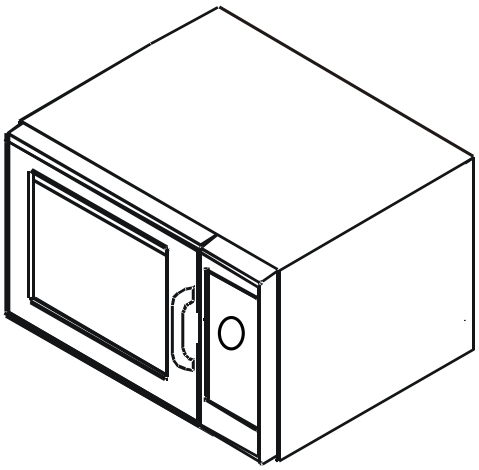

Índice

Identificação do Modelo 2
PRECAUÇÕES PARA EVITAR POSSÍVEL EXPOSIÇÃO Á ENERGIA DE MICROONDAS EXCESSIVA 3
IMPORTANTES INSTRUÇÕES DE SEGURANÇA 3
Instruções de Aterramento 5
Instalação 5
Exibição e Recursos 6
Utilização do Controle do Forno (Modelos Eletrônicos) 8
Programação do Controle do Forno (Modelos Eletrônicos) 9
Opções do Usuário (Modelos Eletrônicos) 10
Operação do Painel Digital 11
Operação do Painel Digital/ mecânico 12
Operação do Painel 13
Cuidados e Limpeza 14
Antes de Chamar o Serviço 15

Forno Microondas Comercial

Mantenha estas instruções para futura referência. Se o equipamento mudar de dono, garanta que este manual acompanhe o equipamento.

Identificação do Modelo

Ao entrar em contato com a ACP, forneça informações sobre o produto. As informações sobre o produto estão localizadas na placa de série do forno.
Registre as seguintes informações:

Número do modelo:_____
Número de fabricação: _____
Número de série ou N/S:_____
Data de compra: _____
Nome e endereço do revendedor:_____
_____
_____
_____

Mantenha uma cópia do recibo de venda para referência futura ou em caso de o serviço de garantia ser necessário.

Qualquer dúvida, ou para localizar um agente de serviço autorizado, entre em contato com a ACP, Inc. Atendimento ao cliente ComServ em: Telefone 866.426.2621/319.368.8195 ou e-mail: commercialservice@acpsolutions.com. O serviço de garantia deve ser realizado por uma prestadora de serviços autorizada. A ACP também recomenda entrar em contato com uma prestadora de serviços autorizada caso seja necessária assistência após o vencimento da garantia.

INSTRUÇÕES IMPORTANTES DE SEGURANÇA

Este é o símbolo de alerta de segurança. É usado para alertar o possível risco de ferimento. Obedeça todas as mensagens de segurança que acompanham este símbolo para evitar possíveis ferimentos ou morte.

ADVERTÊNCIA

Ao utilizar equipamento elétrico, as precauções básicas de segurança devem ser seguidas para reduzir o risco de queimaduras, choque elétrico, ou ferimento a pessoas.

1. LEIA todas as instruções antes de usar o equipamento.
2. LEIA E SIGA as "PRECAUÇÕES ESPECÍFICAS PARA EVITAR POSSÍVEL EXPOSIÇÃO À ENERGIA EXCESSIVA DAS MICRO-ONDAS" nesta página.
3. Este equipamento DEVE SER ATERRADO. Conecte somente à tomada de ATERRAMENTO adequada. Veja as "INSTRUÇÕES DE ATERRAMENTO" na página 5.
4. Instale ou coloque este equipamento SOMENTE de acordo com as instruções de instalação neste manual.
5. Alguns produtos como ovos inteiros e recipientes fechados, por exemplo, jarras de vidro fechadas, podem explodir e NÃO DEVEM SER AQUECIDOS neste forno.
6. Use este equipamento SOMENTE para ouso pretendido conforme descrito neste manual. Não use produtos químicos ou vapores corrosivos neste equipamento. Este tipo de forno foi especificamente projetado para aquecer, cozinhar, ou secar alimentos. Não foi projetado para uso industrial ou laboratorial.
7. Assim como com qualquer equipamento, uma SUPERVISÃO PRÓXIMA é necessária quando usado por CRIANÇAS.
8. Ver as instruções de limpeza da porta na página 16 do manual deste produto.
9. NÃO aqueça mamadeiras no forno.
10. ATENÇÃO Potes de comida de criança e mamadeiras deve ser aberta quando aquecidos e os conteúdos devem ser mexidos ou agitados e a temperatura verificada antes do consumo para evitar queimaduras.
11. NÃO opere este equipamento se ele tiver um cabo ou plugue danificado, se não estiver funcionando adequadamente ou se tiver sido danificado ou derrubado.
12. Este equipamento, incluindo o cabo de energia, deve ser consertado SOMENTE por pessoal de serviço qualificado. Ferramentas especiais são necessárias para reparos no equipamento. Entre em contato com a instalação de serviço mais próxima para exame, reparo ou ajuste.
13. NÃO cobrir ou entupir o filtro ou outras aberturas sobre o equipamento.
14. NÃO armazene este equipamento em um ambiente externo. NÃO use este produto perto de água, ex.: perto de uma pia de cozinha, em um porão úmido, uma piscina ou um local similar.
15. NÃO mergulhe o cabo ou o plugue na água.
16. Mantenha o cabo DISTANTE de superfícies AQUECIDAS.
17. NÃO deixe o cabo pender além da borda da mesa ou balcão.
18. Para uso comercial somente.

PRECAUÇÕES PARA EVITAR POSSÍVEL EXPOSIÇÃO À ENERGIA EXCESSIVA DAS MICRO-ONDAS

A. **NÃO** tente operar este forno com a porta aberta por que isso poderá resultar em exposição nociva à energia de microondas. É importante não destruir ou adulterar os Inter travamentos de segurança.

B. **NÃO** coloque nenhum objeto entre a face dianteira do forno e a porta ou deixe sujeira ou resíduo do limpador acumular sobre as superfícies de selagem.

C. **AVISO:** Se a vedação da porta estiverem danificadas, o microondas não deve ser utilizado até ter sido reparado por uma pessoa competente.

D. **NÃO** opere o forno se ele estiver danificado. É particularmente importante que a porta do forno feche adequadamente e que não haja dano à:
1. porta (curvada)
2. dobradiças e trincos (quebrados ou frouxos)

IMPORTANTES INSTRUÇÕES DE SEGURANÇA

AVISO

Para evitar risco de incêndio na cavidade do forno:

a. NÃO cozinhe o alimento excessivamente. Observe cuidadosamente o forno quando plástico, papel ou outros materiais combustíveis forem colocados dentro do forno para facilitar o cozimento.

b. Remova os fios de amarração das bolsas de papel ou plástico antes de colocar a bolsa no forno.

c. Se os materiais dentro do forno entrarem em ignição, mantenha a porta FECHADA, desligue o forno e desconecte o cabo de energia ou desligue a energia no painel de fusível ou disjuntor.

d. NÃO use a cavidade para armazenagem. NÃO deixe produtos de papel, utensílios de cozimento ou alimentos na cavidade quando não estiver sendo usado.

AVISO

Líquidos como água, café ou chá podem aquecer excessivamente além do ponto de ebulição sem parecer estar em ebulição por causa da tensão da superfície do líquido. Formação de bolha visível ou ebulição quando o recipiente for removido do forno de microondas nem sempre está presente. ISSO PODERÁ RESULTAR EM EBULIÇÃO EXCESSIVA REPENTINA DE LÍQUIDOS MUITO QUENTES QUANDO UMA COLHER OU OUTRO UTENSÍLIO FOR INSERIDO NO LÍQUIDO. Para reduzir o risco de ferimento:

i) Não aqueça excessivamente o líquido.

ii) Mexa o líquido antes e durante o aquecimento.

iii) Não use recipientes de lado reto com pescoços estreitos.

iv) Depois de aquecer, deixe o recipiente permanecer no forno de microondas durante um curto período de tempo antes de retirar o recipiente.

v) Use cuidado extremo ao inserir uma colher ou outro utensílio no recipiente.

CUIDADO

Para evitar ferimento ou dano à propriedade, observe o seguinte:

1. Não frite em gordura no forno. A gordura poderá esquentar demais e se tornar um perigo para o manuseio.
2. Não cozinhe ou esquente novamente ovos na casca ou com uma gema inteira utilizando energia de microondas. A pressão poderá acumular e irromper. Fure a gema com garfo ou faca antes de cozinhar.
3. Fure a casca das batatas, tomates e comidas similares antes de cozinhar com energia de microondas. Quando a casca for perfurada, o vapor escapa de modo uniforme.
4. Não opere o equipamento sem carga ou alimento na cavidade do forno.
5. Use somente pipoca em pacotes projetados e rotulados para o uso em microondas. **O tempo de cozimento da pipoca varia dependendo da voltagem do forno**. Não continue a aquecer depois que a pipoca estiver pronta. A pipoca irá queimar. Não deixe o forno sem observação.
6. Não use termômetros de cozimento regulares no forno. A maior parte dos termômetros de cozimento contém mercúrio e poderá causar um arco elétrico, mau funcionamento ou dano ao forno.
7. Não use utensílios de metal no forno.
8. Nunca use papel, plástico ou outros materiais combustíveis que não sejam destinados ao cozimento.
9. Ao cozinhar com papel, plástico ou outros materiais combustíveis, siga as recomendações do fabricante sobre uso do produto.
10. Não use toalhas de papel contendo nylon ou outras fibras sintéticas. Produtos sintéticos aquecidos podem derreter e incendiar o papel.
11. Não esquente recipientes vedados ou bolsas plásticas no forno. Alimentos ou líquidos podem expandir rapidamente e fazer com que o recipiente ou bolsa se rompa. Fure ou abra o recipiente ou a bolsa antes de aquecer.
12. Para evitar mau funcionamento de marcapasso, consulte um médico ou fabricante do marcapasso sobre os efeitos da energia do microondas no marcapasso.
13. Um centro de serviço autorizado DEVE inspecionar o equipamento anualmente. Registre todas as inspeções e reparos para futuro uso.
14. Limpe o forno regularmente e remova depósitos de alimento.
15. Para evitar deterioração da superfície, mantenha o forno em uma condição limpa. Limpeza casual pode afetar de modo contrário a vida útil do dispositivo e possivelmente resultar em uma situação perigosa.

GUARDE ESTAS INSTRUÇÕES

Retirando o Forno da Embalagem

- Inspecione se há dano no forno tal como amassados na porta ou dentro da cavidade do forno.
- Relate quaisquer amassados ou partes quebradas à fonte de compra imediatamente.
  Não tente usar o forno se estiver danificado.
- Remova todos os materiais do interior do forno.
- Se o forno tiver sido armazenado em uma área extremamente fria, aguarde algumas horas antes de conectar a energia.

Interferência em Rádio

A operação da microonda poderá causar interferência em rádio, televisão ou forno similar. Reduza ou elimine a interferência fazendo o seguinte:

- Limpe a porta e superfícies de vedação do forno conforme as instruções na seção *"Cuidados e Limpeza".*
- Coloque o rádio, televisão, etc. o mais longe possível do forno.
- Use uma antena instalada adequadamente no rádio, televisão, etc. para obter recepção de sinal mais forte.

Posicionamento do Forno

- Não instalar o forno perto ou acima de fonte de calor, tal como forno de pizza ou frigideira de gordura profunda. Isso poderia fazer com que o forno de microondas operasse de modo inadequado e poderia reduzir o tempo de vida das peças elétricas.
- Não entupir ou obstruir o filtro do forno. Deixar acesso para limpeza.
- Instalar o forno em uma superfície sobre um balcão nivelado.
- Se fornecido, coloque um rótulo de advertência em um local visível perto do forno de microondas.
- A saída deve estar localizada de modo que a tomada fique acessível quando o forno estiver instalado.

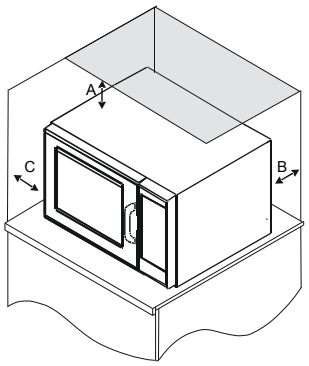

A — Reserve pelo menos 5,1 cm de isolamento em torno da parte superior do forno. Um fluxo de ar adequado ao redor do forno esfria os componentes elétricos. Se o fluxo de ar for restringido, o forno pode não operar corretamente e o tempo de vida dos componentes elétricos diminui.
B — Não se exige uma folga de instalação para a parte traseira do forno.
C — Reserve pelo menos 2,54 cm de isolamento nas partes laterais do forno.
D — Instale uma combinação de forno, para que a part inferior do forno fique, pelo menos, 91,5 cm acima do chão. .

Folgas do Forno

Empilhamento do Forno

- O empilhamento do forno é permitido utilizando braçadeira localizada no canto lateral da dobradiça superior do painel traseiro.
- Usando as braçadeiras de empilhamento no painel traseiro do forno remova os parafusos das braçadeiras de empilhamento e reacople no painel traseiro entre os dois fornos prendendo-as juntas usando parafusos de painel traseiro.

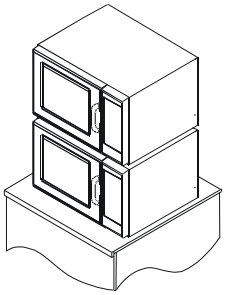

ADVERTÊNCIA!

Para evitar risco de choque elétrico ou morte, este forno deve ser aterrado e a tomada não pode ser alterada.

ADVERTÊNCIA!

Para evitar risco de choque elétrico ou morte, não altere o plugue

Instruções de Aterramento

O forno DEVE ser aterrado.

O aterramento reduz risco de choque elétrico ao fornecer um fio de escape para a corrente elétrica se um curto elétrico ocorrer. Este forno está equipado com um cabo que tem um fio de aterramento com um pino de aterramento. O pino deve ser conectado à tomada que está adequadamente instalada e aterrada.

Consulte um eletricista qualificado ou centro de serviços se as instruções de aterramento não forem completamente entendidas ou se alguma dúvida existir com relação a se o forno está adequadamente aterrado.

Não use um cabo de extensão.

Se o cabo de energia do produto for muito curto, peça para um eletricista qualificado instalar um receptáculo de três furos. Este forno deve ser conectado em um circuito separado com a classificação elétrica conforme fornecido nas especificações do produto (disponíveis em www.acpsolutions.com). Quando o forno de microondas estiver em um circuito com outro equipamento, um aumento nos tempos de cozimento poderá ser requerido e os fusíveis podem ser queimados.

Terminal de Aterramento Equipotencial Externo (somente exportação)

O equipamento possui um terminal de aterramento secundário. O terminal oferece conexão de aterramento externo usada além do pino de aterramento no plugue. Localizado no exterior da parte traseira do forno, o terminal está marcado com o símbolo mostrado abaixo.

Exibição e Recursos (alguns modelos)

Tecla START
A tecla Start é usada para iniciar um ciclo de cozimento de cozimento de entrada de tempo manual. Ela também é usada para salvar qualquer mudança nas sequências de programação ou opções do usuário.

Tecla STOP/RESET
A tecla STOP/RESET interrompe uma sequência de cozimento em andamento,
limpa qualquer tempo restante e também encerra uma programação ou ciclo de opção do usuário. Quando a tecla STOP/RESET for usada para encerrar uma programação ou mudança de opção, as mudanças são descartadas.

Programação de Tecla Única **(exemplo da tecla 1 mostrada)**
Este recurso possibilita que cada tecla numerada seja programada para um uso/procedimento de cozimento específico. Para usar este recurso, simplesmente programe a tecla para a extensão de tempo desejada e nível de energia. Para usar este recurso, pressione a tecla uma vez e o microondas irá começar o cozimento.

Programação de Tecla Dupla
(alguns modelos)
Este recurso possibilita que 100 entradas programadas sejam feitas. A cada entrada será designado um número de dígito duplo, ex.: 07 conforme mostrado. Ao utilizar a programação da tecla dupla, duas teclas devem ser pressionadas para iniciar o ciclo de cozimento.

Entrada Manual do Tempo
Além das teclas programáveis, este microondas também aceita entrada específica de tempo usando a tecla TIME ENTRY. A utilização da entrada manual de tempo não afeta os botões programados.

X2

Tecla QTY X2
A tecla QTY X2 aumenta um tempo de cozimento pré-configurado em uma porcentagem do tempo de cozimento original (fator de cozimento). O usuário poderá especificar a porcentagem e ela pode ser alterada para sequências de cozimento individuais. Este recurso é muito útil para cozinhar porções de comida múltiplas. A tecla QTY X2 pode ser usada com uma programação de tecla única ou dupla. Para trocar o fator de cozimento, ver Programação do Controle do Forno.

P:--

Cozimento em Estágio
O cozimento em estágio é uma sequência de cozimento com alterações específicas do estágio de energia. O usuário pode programar até 4 mudanças diferentes de nível de energia e o valor específico do tempo de cozimento em cada nível de energia. Cada combinação de nível de energia e tempo de cozimento é conhecida como um estágio. Quatro estágios podem ser programados.

OP:--

Opções do Usuário
Este microondas pode ser configurado para preferências específicas do usuário. Opções tais como volume do bipe, tempo de cozimento e o número de teclas programáveis podem ser alteradas. Para mudar opções diferentes, ver *Opções do Usuário* neste manual.

A operação de comutação deste forno de microondas pode causar flutuações de tensão na linha de fornecimento. A operação deste forno sob condições de fornecimento de tensão desfavoráveis pode trazer efeitos adversos. Este dispositivo é destinado à conexão a um sistema de fornecimento de energia com uma impedância máxima permitida do sistema de Zmax de 0.2 Ohms no ponto de interface do fornecimento do usuário. O usuário deve garantir que este dispositivo esteja conectado somente a um sistema de fornecimento de energia que atenda o requisito acima. Se necessário, o usuário perguntar à empresa pública de fornecimento de energia a impedância do sistema no ponto de interface.

Display de Cozimento

DISPLAY	DESCRIÇÃO
READY	**READY** é exibido quando o controle do forno vai aceitar entradas.
00:00	Exibe o tempo de cozimento. Se o estágio de cozimento estiver programado, o tempo de cozimento total é exibido.
HOLD 0% **DEFR 20%** **MED 50%** **MED HI 70%**	Estas configurações exibem o nível de energia corrente usado para o microondas. Se nenhuma exibição for feita, o microondas está operando em energia total (100%).
POWER	**POWER** é exibido quando o forno estiver gerando energia de microondas durante um ciclo de cozimento

Display de Programação

DISPLAY	DESCRIÇÃO
P:0	Exibido quando o forno estiver no modo de programação para memória de tecla única somente.
P:	Exibido quando o forno estiver no modo de programação para memória de tecla dupla.
OP: --	Exibido quando o forno estiver no modo de opção do usuário. As opções do usuário então podem ser configuradas ou especificadas.
CF:	Exibido com um fato de cozimento numérico quando a tecla X2 for pressionada.
P:--[1]	Exibido brevemente durante programação de um estágio de cozimento específico. O número (1 até 4) indica o estágio que está sendo programado.

Display
Alguns itens no display podem ser vistos, mas não estão disponíveis dependendo do modelo.

Ready
Ready é exibido quando um controle do forno aceitar entradas.

Displays de Cozimento
33:33 exibe o tempo total de cozimento. Quando mais de um estágio de cozimento for programado, o tempo total para todos os estágios é exibido. COOK é exibido quando o forno estiver em operação. DEGELO 20%, MÉDIO 50% ou MED-HI 70% serão exibidos para indicar nível de energia de microondas sendo usado. HOLD 0% não exibe COOK. Se o nível de energia do forno for configurado para 0%, o forno não aquece durante tempo programado. Se nenhum nível de energia for exibido, o microondas está operando em 100% de energia.

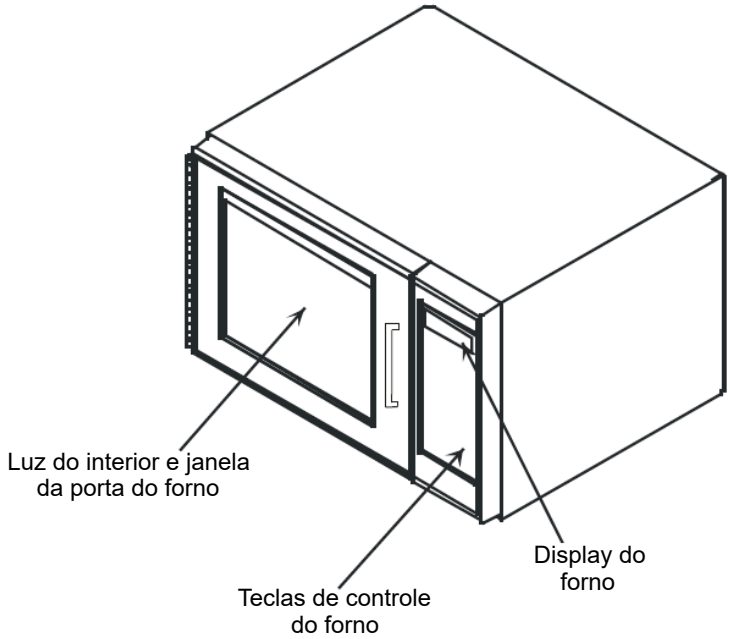

Usando o Controle do Forno (Controle Eletrônico)

Interrupção da Operação Abra a porta do forno ou pressione a tecla STOP / RESET para interromper a operação. O display continua a mostrar o tempo regressivo. Feche a porta pressione a tecla START para recuperar a operação do forno.

X2

Tecla QTY X2

Para aumentar o tempo de cozimento em um fator de cozimento específico quando estiver cozinhando mais de uma porção. O fator de cozimento é uma porcentagem do tempo de cozimento original (de 10 a 100%).

1. Abra a porta do forno e coloque comida no forno. Feche a porta.
   - **READY** é exibido. O ventilador e a luz serão ligados.
2. Pressione a tecla X2.
   - Valor do tempo acrescentado é uma porcentagem do tempo de cozimento pré-programado original.
   - A porcentagem pode ser alterada. Ver seção *Programação do Controle* do Forno neste manual.
3. Pressione a tecla pré-programada desejada ou a sequência de tecla.
4. O forno começa a cozinhar. O tempo de cozimento exibido é o total do tempo de cozimento original mais o tempo X2 acrescentado.

Entrada Manual do Tempo

Para cozinhar o alimento utilizando um tempo específico inserido e um nível de energia.

1. Abra a porta do forno e coloque o alimento no forno. Feche a porta.
   - **READY** é exibido. O ventilador e a luz são ligados.
2. Pressione a tecla TIME ENTRY. • **READY** e 0000 são exibidos.
   - Se a tecla não funcionar, abra e feche a porta do forno e tente novamente.
3. Insira o tempo de cozimento utilizando as teclas numeradas.
4. Pressione a tecla POWER LEVEL para mudar o nível de energia se desejado.
   - **POWER LEVEL** é exibido com a configuração de energia.
   - 00 indica 0% de energia do microondas, 20 indica 20%, 50 indica 50% e 70 indica 70% de energia de microondas. Se um número não for exibido com POWER LEVEL, o microondas é configurado para energia total.
5. Se o cozimento em estágio for desejado, pressione a tecla TIME ENTRY e repita os passos 3 a 4.
   - O display muda para tempo de cozimento e nível de energia para o estágio seguinte.
6. Insira o tempo de cozimento e o nível de energia conforme passos 3 e 4.
   - Para acrescentar outro estágio de cozimento, pressione a tecla TIME ENTRY novamente.
   - Quatro estágios diferentes podem ser programados.
7. Pressione a tecla START.
   - O forno opera e o tempo decresce.
   - **POWER, COOK LEVEL** e o tempo de cozimento são exibidos.
8. No fim do ciclo de cozimento o alarmedo forno soa e ele é desligado.

Teclas Programadas

Para cozinhar usando teclas pré-programadas com sequências de cozimento.

1. Abra a porta do forno e coloque o alimento no forno. Feche a porta.
   - **READY** é exibido. O ventilador e a luz são ligados.
2. Pressione a tecla desejada.
   - Para uma entrada de tecla única, pressione somente uma tecla.
   - Para uma entrada de tecla dupla, pressione as duas teclas, em ordem, do número de dígito duplo para a sequência do cozimento desejado.
   - Para alterar a operação de entrada de tecla única ou dupla, ver a seção Opções do Usuário neste manual.
3. O forno começa a cozinhar.
   - **POWER**, o nível de energia e o tempo de cozimento são exibidos. Se o nível de energia não for exibido, o microondas está cozinhando em energia total.
   - Para tempo de cozimento adicional, pressione a tecla pré-programada novamente para iniciar a sequência de cozimento novamente.
4. No fim do ciclo de cozimento o alarmedo forno soa e ele é desligado.

Configurações de Fábrica

Tecla	Tempo	Tecla	Tempo
1	10 seg	6	1:30 min
2	20 seg	7	2 min
3	30 seg	8	3 min
4	45 seg	9	4 min
5	1 min	0	5 min

Programação do Controle do Forno (Controle Eletrônico)

Teclas de Programação

O forno é enviado da fábrica configurado para programação com tecla única.

Para alterar o default do forno para programação de tecla dupla, ver a seção de *Opção do Usuário*. Para programar o tempo ou configuração do nível de energia para uma tecla pré-configurada:

1. Abra a porta do forno. • **READY** é exibido.
   - Se a porta estiver fechada ou a tecla STOP for pressionada antes de a programação ser concluída, as mudanças são descartadas e o microondas sai do modo de programação.

2. Pressione e segure a tecla 1 por aproximadamente 5 segundos.
   - O modo de programação é iniciado.
   - O microondas irá soar um alarme PROGRAM é exibido. O forno está no modo de programação.

50%

3. Pressione a tecla a ser reprogramada.
   - Pressione duas teclas se estiver reprogramando um programa de tecla dupla.
   - O nível de energia e o tempo de cozimento são exibidos.
   - Se o nível de energia não for exibido, o microondas está configurado para energia total.
4. Insira o tempo de cozimento utilizando as teclas numéricas.
5. Pressione a tecla power level para alterar o nível de energia se desejado.
6. Pressione START para salvar as novas alterações de programação da tecla.
   - PROGRAM é exibido.
   - Se START não for pressionado, as alterações não serão salvas.

7. Pressione a tecla STOP / RESET ou feche a porta do forno para sair do modo de programação.

Programação de Estágios Múltiplos

O cozimento em estágio possibilita ciclos de cozimento consecutivos sem interrupção. Quatro ciclos diferentes de cozimento podem ser programados em uma tecla de memória. Para usar cozimento em estágio:

1. Siga os passos 1 até 5 acima.
6. Pressione a tecla TIME ENTRY.
   - O display brevemente exibe o número da tecla que está sendo programada e o número do estágio na direita superior.
   - O display muda para tempo de cozimento e o nível de energia para o estágio seguinte.

7. Insira o tempo de cozimento e o nível de energia conforme os passos 4 e 5.
   - Para inserir outro estágio de cozimento para tal tecla, pressione a tecla TIME ENTRY novamente.
   - Quatro estágios diferentes podem ser programados.
8. Pressione START para salvar as novas alterações de programação da tecla.

9. Pressione a STOP / RESET ou feche a porta do forno para sair do modo de programação.

O display exibe PROGRAM.

Quando configurado para programação de tecla única ou tecla dupla, o display irá exibir PROGRAM quando estiver programando teclas para sequências de cozimento de dígito único ou dígito duplo.

Para alterar o *default* do forno permita programação de tecla única ou de tecla dupla, ver a seção *Opção do Usuário*.

Cancelando Erros

Se o forno não estiver cozinhando, pressione a tecla STOP/RESET para limpar o display. Se o forno estiver cozinhando, pressione a tecla STOP/RESET uma vez para interromper o forno, em seguida novamente para limpar o display. Se a porta do forno estiver aberta e o tempo for mostrado no display, feche a porta do forno e pressione a tecla STOP/RESET para limpar o display.

Programação QTY X2

X 2

Este recurso possibilita que uma porcentagem de pré-configuração do tempo de cozimento original, chamado fator de cozimento, seja acrescentada a uma sequência de cozimento. Para alterar o fator de cozimento:

1. Abra a porta do forno.
2. Pressione e segure a tecla 1 por aproximadamente 5 segundos.
3. Pressione a tecla a ser reprogramada.
4. Pressione a tecla QTY X2.
5. Pressione a tecla numerada para alterar o fator de cozimento.
   - O fator de cozimento pode ser configurado de 10% a 100%.
   - O default é 80%.
   - A tecla 5 vai alterar o fator de cozimento para 50%.
   - A tecla 3 vai alterar o fator de cozimento para 30%.
6. Pressione START para salvar as alterações.

Opções do Usuário (Controle Eletrônico)

Não gostou de uma opção? As configurações de fábrica estão marcadas em negrito. Para alterar o forno de volta para a configuração de fábrica, simplesmente selecione a opção que estiver marcada em negrito.

Minhas alterações não foram salvas.
Em ordem para quaisquer mudanças a serem salvas, a tecla START deve ser pressionada depois da seleção de uma opção. O fato de fechar a porta do forno ou pressionar a tecla STOP/RESET não irá salvar as alterações.

Mudando as Opções do Usuário

Opções tais como programação de tecla única ou dupla, volume do alarme tempo máximo de cozimento podem ser alteradas para atender as preferências individuais. Para alterar as opções:

1. Abra a porta do forno.
   - Se a porta estiver fechada ou a tecla STOP/RESET for pressionada antes de a programação ser concluída, as mudanças são descartadas e o microondas sai do modo de programação.
2. Pressione e segure a tecla 2 por aproximadamente 5 segundos.
   - O modo de opções é iniciado.
   - O microondas irá soar um alarme 0P:-- é exibido. O forno está no modo de programação.
3. Pressione a tecla numérica que controla a opção a ser alterada.
   - Veja tabela abaixo para opções.
   - A opção corrente será exibida.
4. Pressione a tecla numérica novamente para alterar a opção. • Toda vez que a tecla for pressionada, a opção será alterada.
   - Combine o código exibido com descrições para a opção desejada.
5. Pressione a tecla START para salvar as mudanças.
   - 0P: -- é mostrado no display.
   - Para alterar as opções adicionais, repita os passos 3 e 4.
   - As alterações aparecem depois que a porta for fechada ou a tecla STOP/RESET for pressionada.

Teclas Numeradas	Display	Opções
1 **Bipe do Fim do Ciclo**	**OP:10** OP:11 OP:12	**Bipe contínuo de 3 segundos** Bipe contínuo até a porta ser aberta 5 bipes soam até a porta ser aberta
2 **Volume do Bipe da Tecla**	OP:20 OP:21 **OP:22** OP:23	Elimina o bipe. Configura o volume para baixo **Configura o volume para médio** Configura o volume para alto
3 **Bipe da Tecla**	OP:30 **OP:31**	Evita o bipe quando a tecla é pressionada **Permite o bipe quando a tecla é pressionada**
4 **Display Ativo**	OP:40 OP:41 **OP:42** OP:43	15 segundos depois que a porta do forno for aberta, teclado desativado 30 segundos depois que a porta do forno for aberta, teclado desativado **1 minuto depois que a porta do forno for aberta, teclado desativado** 2 minutos depois que a porta do forno for aberta, teclado desativado
5 **Alteração Durante Cozimento**	OP:50 **OP:51**	Evita que teclas pré-programadas diferentes sejam ativadas durante cozimento **Permite que teclas pré-programadas diferentes sejam ativadas durante cozimento**
6 **Reconfigura para Modo Pronto**	OP:60 **OP:61**	A abertura da porta do forno não reconfigura o forno de volta ao modo pronto **A abertura da porta do forno reconfigura o forno de volta ao modo pronto**
7 **Tempo de Aquecimento Máximo**	OP:70 **OP:71**	Possibilita 60 minutos de tempo de aquecimento **Possibilita 10 minutos de tempo de aquecimento**
8 **Operação Manual**	OP:80 **OP:81**	Possibilita o uso das teclas pré-programadas somente **Possibilita o uso da entrada de tempo manual e teclas pré-programadas**
9 **Operação do Dígito Duplo**	**OP:90** OP:91	**Possibilita 10 (0-9) teclas pré-programadas.** Possibilita 100 (00-99) teclas pré-programadas.
0 **Mensagem de Filtro Limpo**	OP:00 **OP:01** OP:02 OP:03	O forno não irá exibir Clean Filter **O forno irá exibir Clean Filter a cada 7 dias** O forno irá exibir Clean Filter a cada 30 dias O forno irá exibir Clean Filter a cada 90 dias

A opção do painel está disponível em alguns modelos somente.

A operação de comutação deste forno de microondas pode causar flutuações de tensão na linha de fornecimento. A operação deste forno sob condições desfavoráveis de fornecimento de tensão pode gerar efeitos adversos. Este dispositivo é destinado para conexão a um sistema de fornecimento de energia com uma impedância máxima permitida do sistema Zmax de 0.2 Ohms no ponto de interface de fornecimento do usuário. O usuário deve garantir que este dispositivo seja conectado somente a um sistema de fornecimento de energia que cumpra o requisito acima. Se necessário, o usuário pode solicitar à empresa de fornecimento de energia a impedância do sistema no ponto de interface.

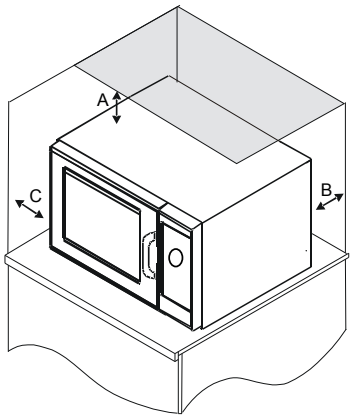

Folgas da Parede do Forno

A — Reserve pelo menos 5,1 cm de isolamento em torno da parte superior do forno. Um fluxo de ar adequado ao redor do forno esfria os componentes elétricos. Se o fluxo de ar for restringido, o forno pode não operar corretamente e o tempo de vida dos componentes elétricos diminui.

B — Não se exige uma folga de instalação para a parte traseira do forno.

C — Reserve pelo menos 2,54 cm de isolamento nas partes laterais do forno.

D — Instale uma combinação de forno, para que a part inferior do forno fique, pelo menos, 91,5 cm acima do chão.

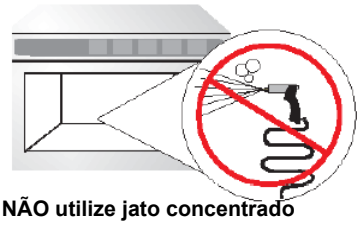

NÃO utilize jato concentrado

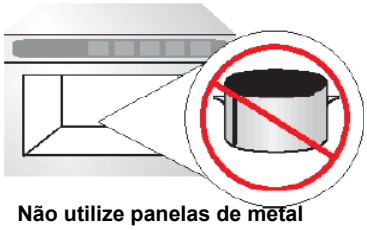

Não utilize panelas de metal

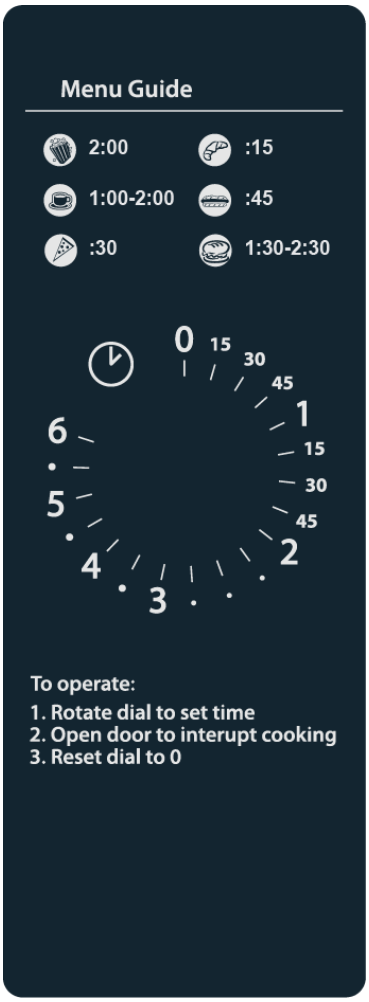

Então... como eu uso? (Painel Digital)

Aquecimento

1. Abra a porta do forno, coloque o alimento no forno e feche a porta.
2. Gire o botão de entrada de tempo no sentido horário até o tempo desejado.
   - O tempo de cozimento pode ser configurado até 6 minutos.
   - O forno começa a operação e o tempo regride.
3. Quando o tempo de cozimento tiver expirado, a energia do microondas e interrompida e o sinal do forno soa.

Interrupção da Operação

Abra a porta do forno para interromper a operação ou vire o botão de entrada de tempo no sentido antihorário para “0”. Para recuperar a operação do forno de microondas, feche a porta do forno. Se o tempo foi alterado para “0”, o tempo precisará ser reconfigurado.

Alteração do Tempo e Cancelamento dos Erros

O tempo de aquecimento pode ser alterado em qualquer ocasião enquanto o forno estiver operando. Vire o botão para a nova configuração desejada. Para configurar o tempo de cozimento para zero, vire o botão no sentido antihorário para “0”.

Operação do Painel Digital

A opção de Painel está disponível em alguns modelos somente.

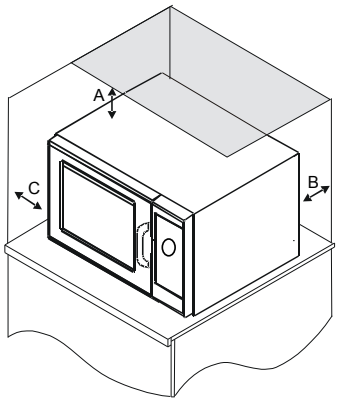

Folgas da Parede do Forno

A — Reserve pelo menos 5,1 cm de isolamento em torno da parte superior do forno. Um fluxo de ar adequado ao redor do forno esfria os componentes elétricos. Se o fluxo de ar for restringido, o forno pode não operar corretamente e o tempo de vida dos componentes elétricos diminui.

B — Não se exige uma folga de instalação para a parte traseira do forno.

C — Reserve pelo menos 2,54 cm de isolamento nas partes laterais do forno.

D — Instale uma combinação de forno, para que a part inferior do forno fique, pelo menos, 91,5 cm acima do chão.

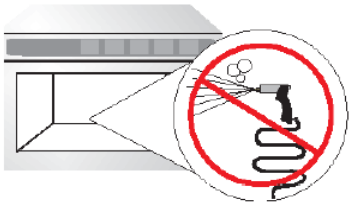

NÃO utilize jato concentrado

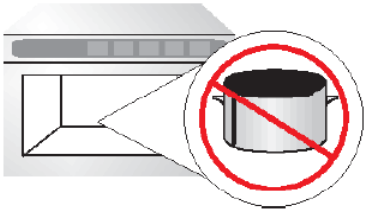

Não utilize panelas de metal

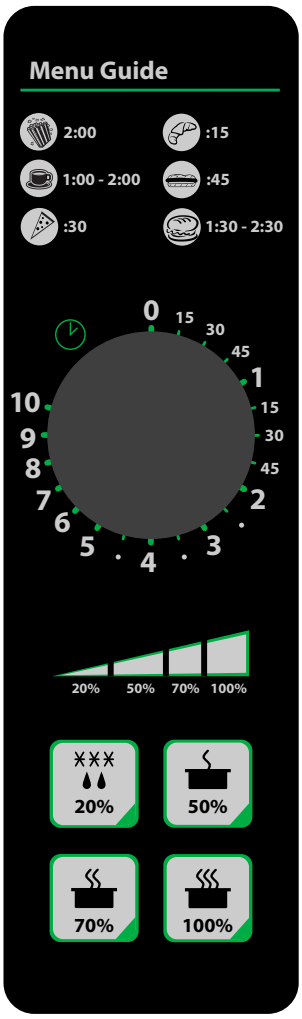

Então... como eu uso? **(Painel Digital / mecânico)**

Aquecimento

1. Abra a porta do forno, coloque o alimento no forno e feche a porta.
2. Selecione o nível de energia desejado ou use 100% padrão.
3. Gire o botão de entrada do tempo no sentido horário até o tempo desejado ser exibido.
   - O tempo de cozimento pode ser configurado até 10 minutos
   - O forno opera e o tempo decresce.
4. Quando o tempo de cozimento tiver expirado, a energia do microondas é interrompida e o sinal do forno soa

Interrupção da Operação

Abra a porta do forno para interromper a operação ou vire o botão de entrada de tempo no sentido antihorário para “0”. Para recuperar a operação do forno de microondas, feche a porta do forno, selecione o bloco de nível de energia e gire o botão

Alteração do Tempo e Cancelamento dos Erros

O tempo de aquecimento pode ser alterado em qualquer ocasião enquanto o forno estiver operando. Pressione o pad do nível de energia ou gire o botão para a nova configuração desejada. Para configurar o tempo de cozimento para zero, vire o botão no sentido antihorário para “0” ou abra a porta do forno e feche a porta.

Alterando a opção do temporizador

O reset do temporizador para zero pode ser configurado a qualquer momento para pausar o tempo atual de cozedura e o nível de energia quando a porta é aberta. Para alterar esta opção, siga a etapa abaixo.

- Com a porta aberta, pressione e segure o bloco 100% 100% por 5 segundos até ouvir o sinal sonoro. Feche a porta, isso muda a configuração do temporizador para pausar o tempo atual de cozedura e o nível de energia quando a porta é aberta.

  O tempo de cozedura e o nível de potência de pausagem do temporizador podem ser ajustados a qualquer momento para redefinir para zero e 100% de nível de energia quando a porta é aberta. Para alterar esta opção, siga a etapa abaixo.
- Com a porta aberta, pressione e segure o bloco 20% 20% por 5 segundos até ouvir o sinal sonoro. Feche a porta, isso muda a configuração do temporizador para redefinir o cronômetro para zero e o nível de energia para 100% quando a porta é aberta

A operação de comutação deste forno de microondas pode causar flutuações de tensão na linha de fornecimento. A operação deste forno sob condições de fornecimento de tensão desfavoráveis pode trazer efeitos adversos. Este dispositivo é destinado à conexão a um sistema de fornecimento de energia com uma impedância máxima permitida do sistema de Zmax de 0.2 Ohms no ponto de interface do fornecimento do usuário. O usuário deve garantir que este dispositivo esteja conectado somente a um sistema de fornecimento de energia que atenda o requisito acima. Se necessário, o usuário perguntar à empresa pública de fornecimento de energia a impedância do sistema no ponto de interface.

A opção de Painel está disponível em alguns modelos somente.

A operação de comutação deste forno de microondas pode causar flutuações de tensão na linha de fornecimento. A operação deste forno sob condições desfavoráveis de fornecimento de tensão pode gerar efeitos adversos. Este dispositivo é destinado para conexão a um sistema de fornecimento de energia com uma impedância máxima permitida do sistema Zmax de 0.2 Ohm no ponto de interface de fornecimento do usuário. O usuário deve garantir que este dispositivo seja conectado somente a um sistema de fornecimento de energia que cumpra o requisito acima. Se necessário, o usuário pode solicitar à empresa de fornecimento de energia a impedância do sistema no ponto de interface.

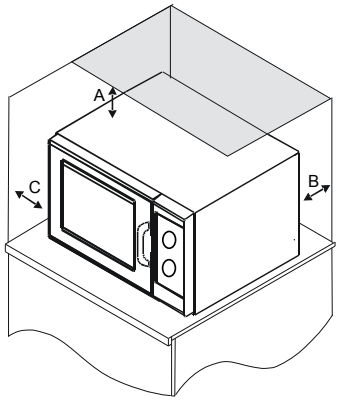

Folgas da Parede do Forno

A — Reserve pelo menos 5,1 cm de isolamento em torno da parte superior do forno. Um fluxo de ar adequado ao redor do forno esfria os componentes elétricos. Se o fluxo de ar for restringido, o forno pode não operar corretamente e o tempo de vida dos componentes elétricos diminui.

B — Não se exige uma folga de instalação para a parte traseira do forno.

C — Reserve pelo menos 2,54 cm de isolamento nas partes laterais do forno.

D — Instale uma combinação de forno, para que a part inferior do forno fique, pelo menos, 91,5 cm acima do chão.

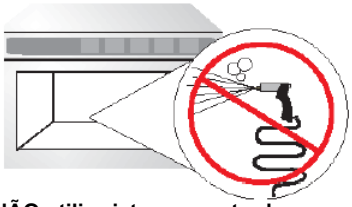

NÃO utilize jato concentrado

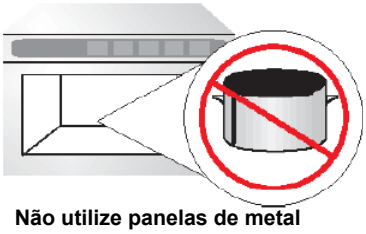

Não utilize panelas de metal

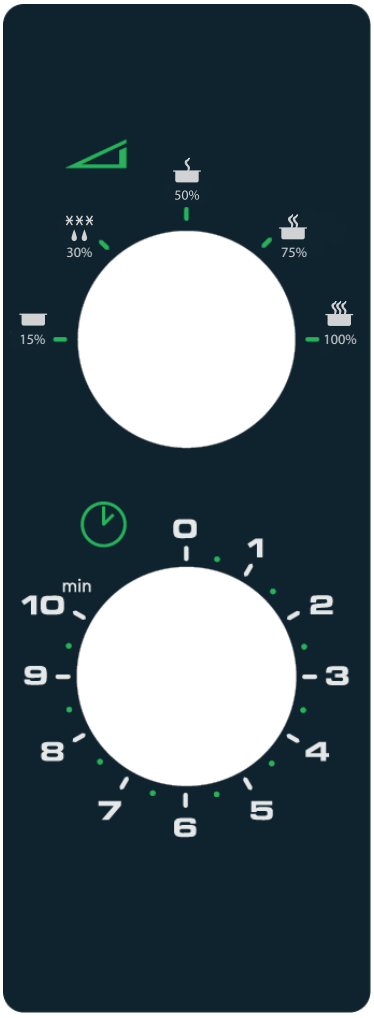

Então... como eu uso? (Painel Digital)

Aquecimento

1. Abra a porta do forno, coloque o alimento no forno e feche a porta.
2. Gire o botão de nível de energia até o nível de energia desejado.
   - O nível de energia pode ser configurado em Espera (15%), Descongelar (30%), Médio (50%), Médio Alto (70%) ou Potência Alta (100%).
3. Gire o botão de entrada do tempo no sentido horário até o tempo desejado ser exibido.
   - O tempo de cozimento pode ser configurado até 10 minutos
   - Se estiver girando o botão do temporizador para menos de 2 minutos, gire para além de 2 minutos e em seguida de volta ao tempo desejado.
4. Quando a operação do forno começa a contagem do tempo é regressiva.
5. Quando o tempo de cozimento tiver expirado, a energia do microondas é interrompida e o sinal do forno soa

Interrupção da Operação

Abra a porta do forno para interromper a operação ou vire o botão de entrada de tempo no sentido antihorário para “0”. Para recuperar a operação do forno de microondas, feche a porta do forno. Se o tempo foi alterado para “0”, o tempo precisará ser reconfigurado.

Alteração do Tempo e Cancelamento dos Erros

O tempo de aquecimento pode ser alterado em qualquer ocasião enquanto o forno estiver operando. Vire o botão para a nova configuração desejada. Para configurar o tempo de cozimento para zero, vire o botão no sentido antihorário para “0”.

Cuidados e Limpeza

PARTE	RECOMENDAÇÃO DE CUIDADOS E LIMPEZA
Interior, Exterior e da Porta	Limpe o forno de microondas com detergente ameno em água quente usando esponja macia ou tecido. Use uma esponja ou tecido para remover o excesso de água antes de limpar o equipamento. Se desejado, ferva uma xícara de água no forno de microondas para amolecer a sujeira antes da limpeza. **Importante:** • Não use produtos de limpeza abrasivos ou contendo amônia ou citrus. Eles poderão danificar o acabamento. • Nunca derrame água na parte inferior do forno de microondas. • Não use sistemas de limpeza do tipo pressão de água.
Ventilação de Ar de Descarga	Mensalmente verifique se há acúmulo de vapores de cozimento ao longo das venezianas de descarga na parte traseira do forno. Limpe a ventilação de ar com pano úmido para garantir um fluxo de ar adequado. Seque completamente.
Filtro de Entrada de Ar	Um filtro não removível está localizado abaixo da porta do forno. Limpe o filtro de entrada de ar regularmente para um fluxo adequado de ar. Lave as ventilações de ar com pano úmido para garantir fluxo de ar adequado. **Importante:** Para evitar superaquecimento e dano ao forno, limpe o filtro de ar regularmente.
Painel de Controle	Abra a porta do forno para desativar o temporizador do forno. Limpe com detergente ameno em água quente usando uma esponja macia ou pano.

Problemas	Possível Causa
O forno não opera	Verifique se o forno está conectado no circuito dedicado Verifique se o forno está no circuito aterrado e polarizado. (Entre em contato com um eletricista para confirmar) Verifique fusível ou disjuntor
O forno opera intermitentemente	Verifique se há obstrução no filtro de ar e as áreas de descarga
O forno não aceita entradas quando a tecla é pressionada	Verifique se o forno está ligado. Abra e feche a porta do forno. Pressione a tecla novamente.
O forno funciona mal ou exibe **F** com um número	O controle do forno é equipado com um sistema de autodiagnóstico. O sistema de autodiagnóstico alerta se há um erro ou problema. Quando o controle eletrônico sinalizar um problema, siga os passos listados abaixo. 1. Registre o número mostrado. 2. Desconecte o forno, aguarde 1 minuto e conecte novamente. • A desconexão da fonte elétrica poderá eliminar o código de serviço. Se a falha continuar, entre em contato com ACP ComServ, ligação grátis no 1-866-426-2621 dentro dos EUA ou Canadá.
O forno opera, mas não esquenta a comida.	Coloque uma xícara de água no forno. Opere durante 1 minuto em energia total (100%) Se a temperatura não subir, o forno não está operando corretamente. Entre em contato com um centro de serviço ACP ou ligue para ACP ComServ grátis no 1-866-426-2621 dentro dos EUA ou Canadá

⚠ ADVERTÊNCIA

Para evitar choque elétrico que pode causar ferimento severo ou morte, não remova o invólucro externo em nenhuma ocasião. Somente um técnico ACP autorizado pode remover o invólucro externo.

© 2018 ACP, Inc
Cedar Rapids, Iowa 52404